Ruszt Poz. 9.2 1szt.
Skala 1:20

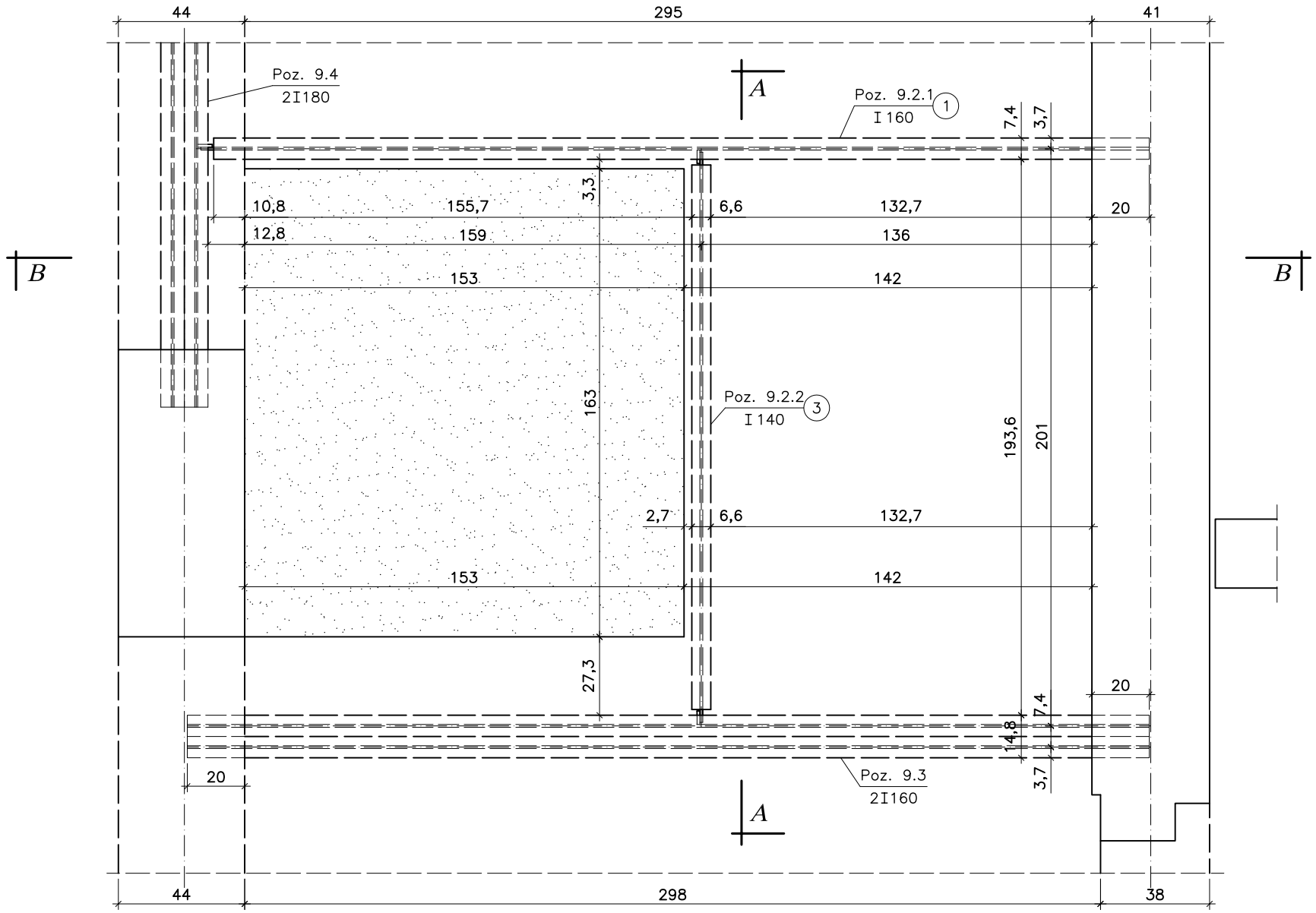

Przekrój A-A

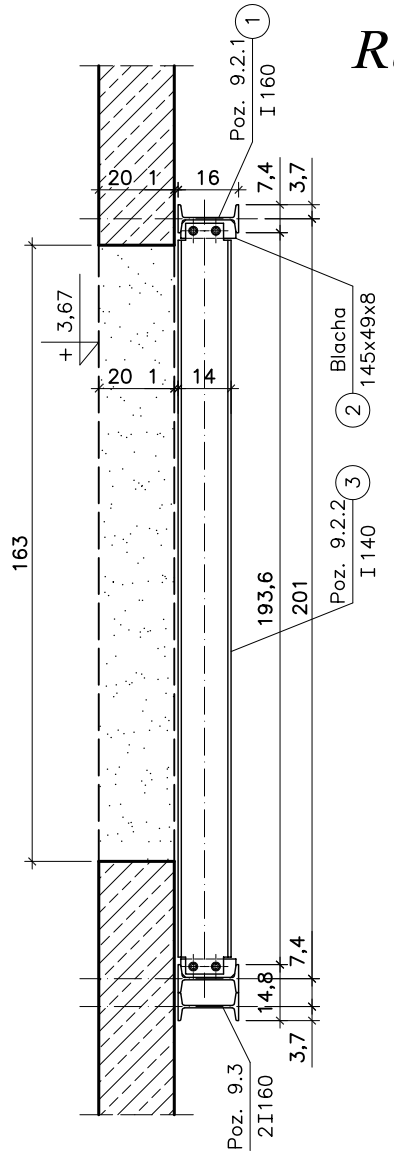

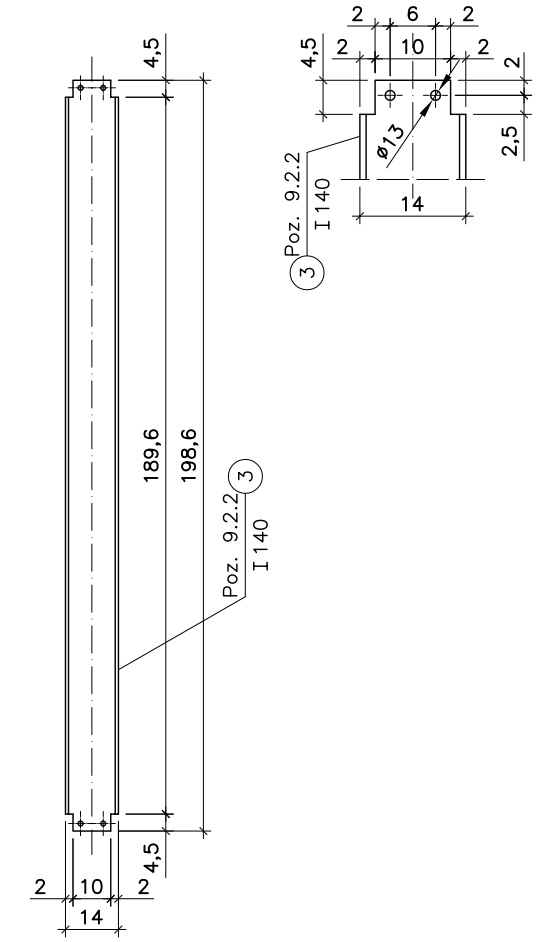

Przekrój B-B

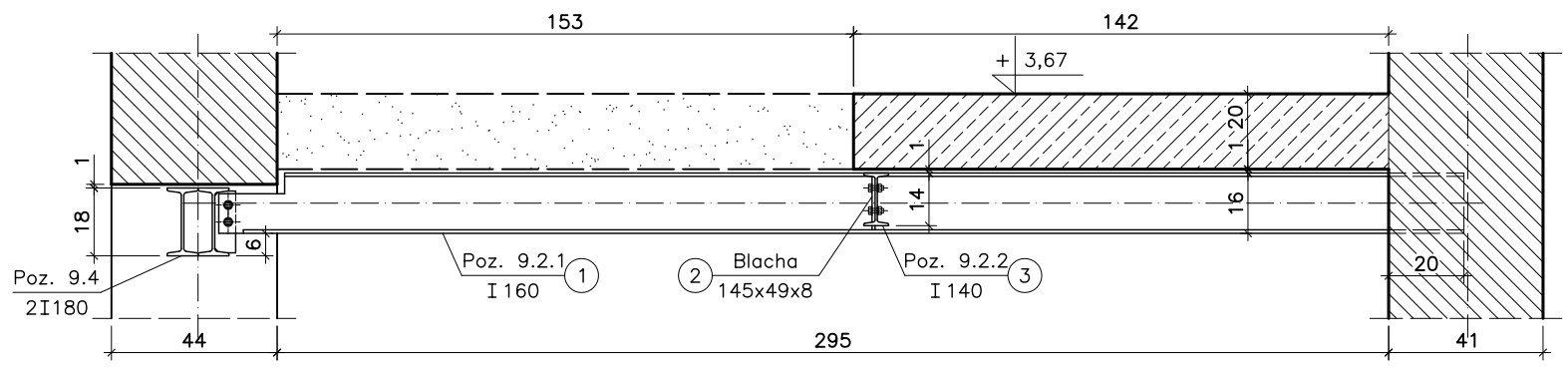

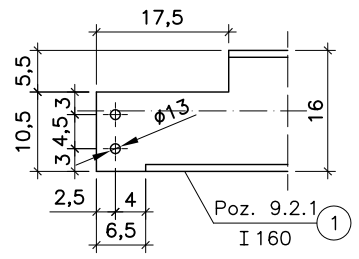

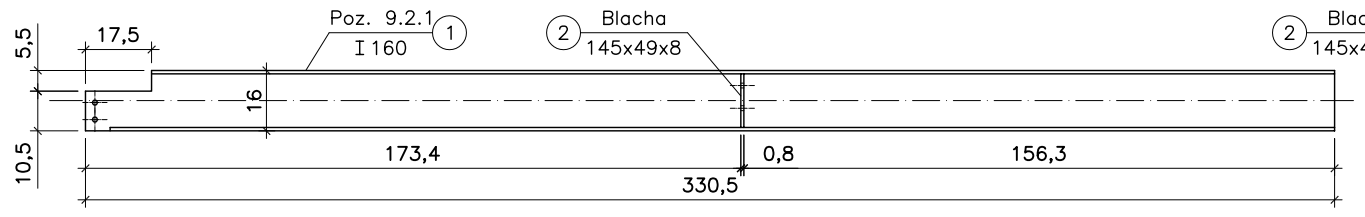

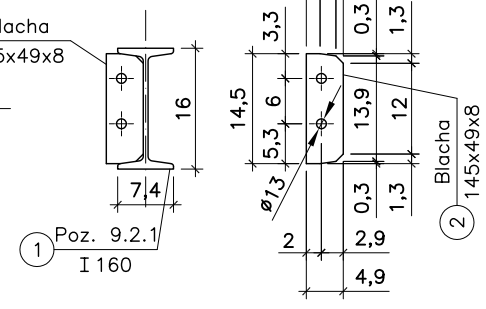

Zestawienie stali konstrukcyjnej

L.p	Pozycja	Przekrój [mm]	Długość [m]	Ilość [szt.]	Ilość pozycji	S235 I140	S235 I160	S235 Blacha m3
1	Poz. 9.2	Nr1 I 160	3,31	1	1	–	3,31	–
		Nr2 ⌀ 8x49	0,15	1		–	–	0,00006
		Nr3 I 140	1,99	1		1,99	–	–
			Długość [mb]			1,99	3,31	0,00006
			Masa 1m [kg]			14,40	17,90	7850,00
			Masa wg ⌀ [kg]			28,66	59,25	0,48
			Masa ogółem [kg]			88,39		

STAL S235

UWAGA:
- Obsadzając belki stalowe pod istniejącym stropem należy pozostawić pomiędzy nimi szczelinę o grubości około 1cm, którą później należy wypełnić (podbić) gęstą zaprawą cementową.
- Przed wykonaniem poszczególnych elementów należy sprawdzić wymiary z natury.
- Połączenia spawane wykonać obustronną spoiną pachwinową o grubości 4mm na całej długości styku łączonych elementów, natomiast połączenia skręcane wykonać przy pomocy śrób M12 klasy 4.8(4).
- Otwór w istniejącym stropie wykonać po związaniu zaprawy cementowej pomiędzy stropem a belkami stalowymi rusztu – około 14 dni.

bpbw
Projektujemy od 1957 roku.
BIURO PROJEKTÓW "BPBW" Sp. z o.o.
10-448 OLSZTYN, UL.GŁOWACKIEGO 28

PRAWA AUTORSKIE ZASTRZEŻONE

OBIEKT:	PRZEBUDOWA, ROZBUDOWA BUDYNKU MAGAZYNU UZBROJENIA NA MRĄGOWASKIE CENTRUM AKTYWNOŚCI LOKALNEJ		SKALA: 1:20
ADRES:	MRĄGOWO, UL. KOPERNIKA 2C		BRANŻA: K
PRZEDMIOT RYSUNKU:	RUSZT Poz. 9.2		DATA: 06.2016
PROJEKTOWAŁ	mgr inż. Jacek Kędzierski	UPRAWNIENIA WAM/0003/POOK/05	PODPIS
OPRACOWAŁ	mgr inż. Piotr Gołębiewski		NR. ZLECENIA: P/3859/S
SPRAWDZIŁ	mgr inż. Andrzej Kozłowski	WAM/0005/POOK/03	NR. RYSUNKU K-19